1621C1032

Système de douche CROMA E 280 1jet, RainAir E 138-162 mm, thermostat Ecostat E, douche de tête Croma E 280 x 170 mm, douche à main Croma Select E Multi, fonction SAFETY STOP, tuyau de douche Isiflex, chromé

Description

Caractéristiques

- comprenant : douche de tête, douchette, thermostatique de douche, flexible de douche, curseur, barre de douche
- douche de tête Croma E 280 1jet
- taille de la douche de tête: 280 x 170 mm
- type de jet douche de tête : jet RainAir
- disque de jet entièrement chromé
- rotule: douche de tête orientable
- type de jet douchette: jet massage, jet IntenseRain, jet SoftRain
- support de douchette réglable en hauteur grâce au bouton situé sur le côté externe du curseur
- diamètre de la barre de douche: 22 mm
- tube recoupable par le bas
- longeur du bras de douche: 340 mm
- bras de douche pivotant
- débit maximal sous 3 bars de pression: 15 l/min
- thermostatique CoolContact : empêche léchauffement du boîtier du thermostatique, pour plus de sécurité
- thermostatique Ecostat E
- butée de confort à 40° C
- convient au chauffe-eau instantané
- entraxe 150 mm ± 12 mm
- ACS 19 ACC NY 097, valide jusqu'au 28.05.2024

Technologie

Cool Contact

Select

Air Power

Quick Clean

XXL Performance

Prix de design

DESIGN AWARD 2019

reddot award 2019 winner

GOLD AWARD 2019

reddot award 2019 best of the best

Photo du produit

Plan géométral

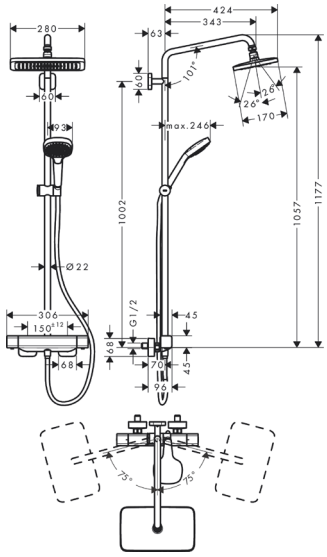

Document et photos non-contractuels. Tarif selon la date d'exportation du pdf, mentionné à titre indicatif. Les dimensions en millimètres s'entendent sous réserve des tolérances d'usine, d'éventuelles modifications ultérieures, de même que de nouvelles possibilités de montage. La responsabilité ne peut être engagée en cas de cotes manquantes ou erronées (CO art. 100)

MAGENTA Home Design SA
www.magenta-sa.ch
+ 41 848 308 308

Lausanne • Showroom & Administration
Chemin de Mongevon 2
1023 Crissier (VD)

Genève • Showroom
Chemin du Château-Bloch 11
1219 Le Lignon (GE)

Entrepôt - Logistique
Chemin de la Gottrause 5-7,
1023 Crissier (VD)

Conditions générales de vente disponible sur www.magenta-sa.ch

© 19 mai 2021 9:55