1610S0055

Baignoire 170 x 75 x 43.2 cm SYMPHONIE[21] LIB, Quaryl,

jeu de pieds pour baignoire livré de série (autocollant), réglable de 130 - 180 mm, vidage/trop-plein prolongé nécessaire. Vidage/trop-plein peut être placé sur les 3 côtés. Standard, blanc

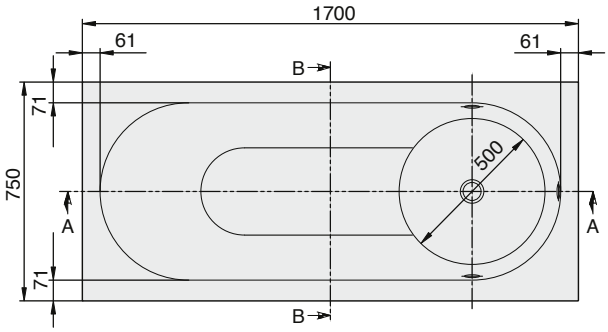

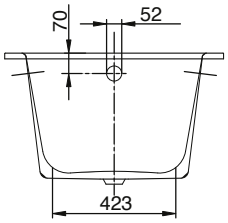

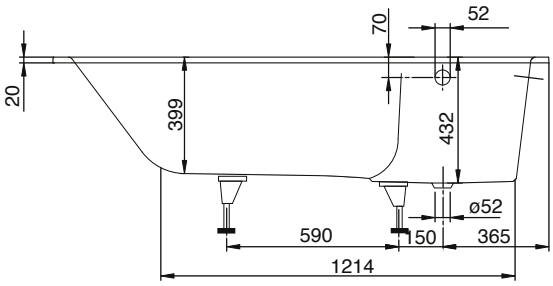

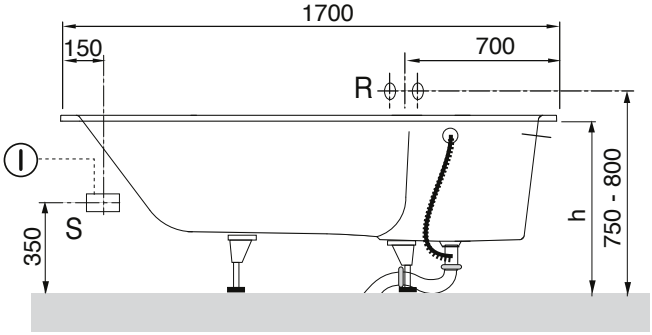

Document et photos non-contractuels. Tarif selon la date d'exportation du pdf, mentionné à titre indicatif. Les dimensions en millimètres s'entendent sous réserve des tolérances d'usine, d'éventuelles modifications ultérieures, de même que de nouvelles possibilités de montage. La responsabilité ne peut être engagée en cas de cotes manquantes ou erronées (CO art. 100)

© 7 septembre 2021 10:35