1617C0490

Applique ONE, LED **L 500 x H 23 x P 45 mm,** surface chromée, **IP 44, 370 Lumen, 6000°K (lumière froide)**

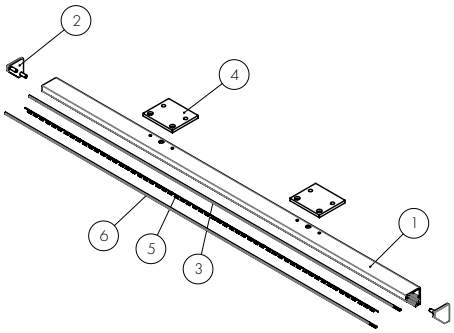

Matériel inclus dans le paquet :

- 1 lampe
- 1 notice de montage
- 4 vis autotaraudeuses TC 3.5x16 coupe croisée pour fixation lampe sur miroir
- 4 vis taraudeuses TC 3.5x35 coupe croisée pour la fixation de la lampe sur le meuble miroir mural

Ref.	Description	Qte
1	Profile (aluminium - brillant)	1
2	Prise (plastique - chrome)	2
3	Support Led(plastique)	1
4	Plaque de fixation (Aluminium - Brut)	2
5	Système de led au pas de 8 mm (10 W/m)	1
6	Écran (Plastique - Opale)	1

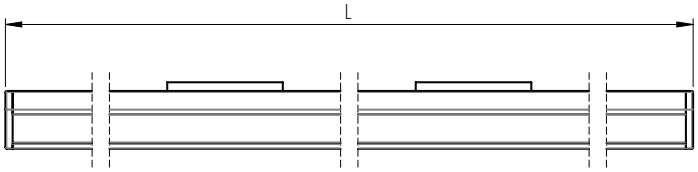

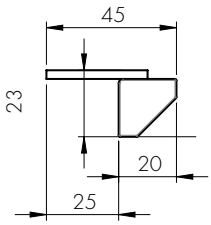

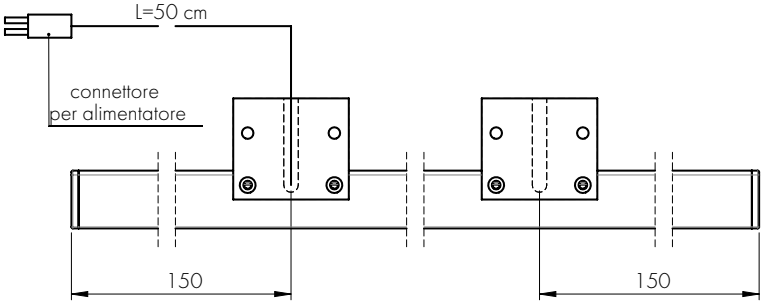

plaque de fixation :

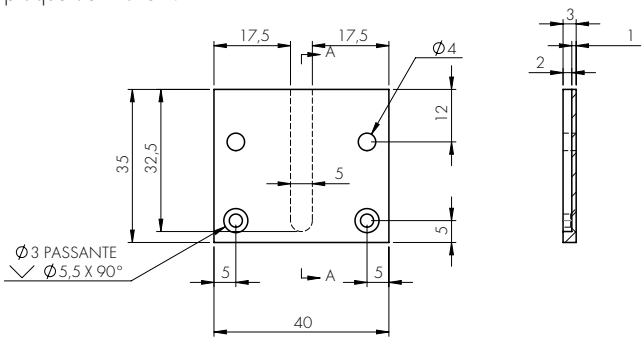

entretoise :

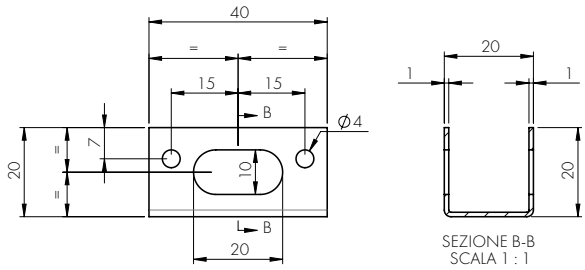

infos & tarif en vigueur :

Photos non contractuelles. **Tarifs mentionnés à titre indicatif selon la date d'exportation du document.** Seules les offres établies par nos conseillers de vente font foi. Les dimensions en millimètres s'entendent sous réserve des tolérances d'usine, d'éventuelles modifications ultérieures, de même que de nouvelles possibilités de montage. La responsabilité ne peut être engagée en cas de cotes manquantes ou erronées (CO art. 100). Nos conditions générales de ventes et la tarification de notre service de livraison sont disponibles sur notre site internet : http://magenta-sa.ch/cgv.html http://www.magenta-sa.ch/logistique.html.

© 13 décembre 2021 9:34

2 102058 000006

MAGENTA Home Design SA
www.magenta-sa.ch
+ 41 848 308 308

Lausanne • Showroom & Administration
Chemin de Mongevon 2
1023 Crissier (VD)

Genève • Showroom
Chemin du Château-Bloch 11
1219 Le Lignon (GE)

Entrepôt - Logistique
Chemin de la Gottrause 5-7,
1023 Crissier (VD)